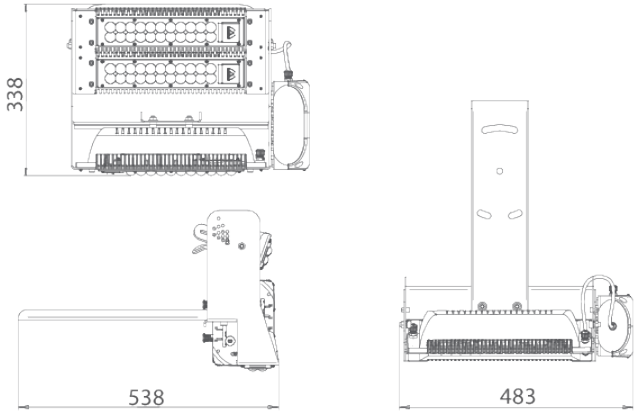

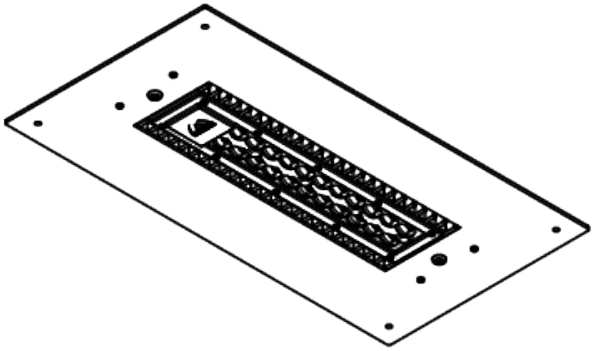

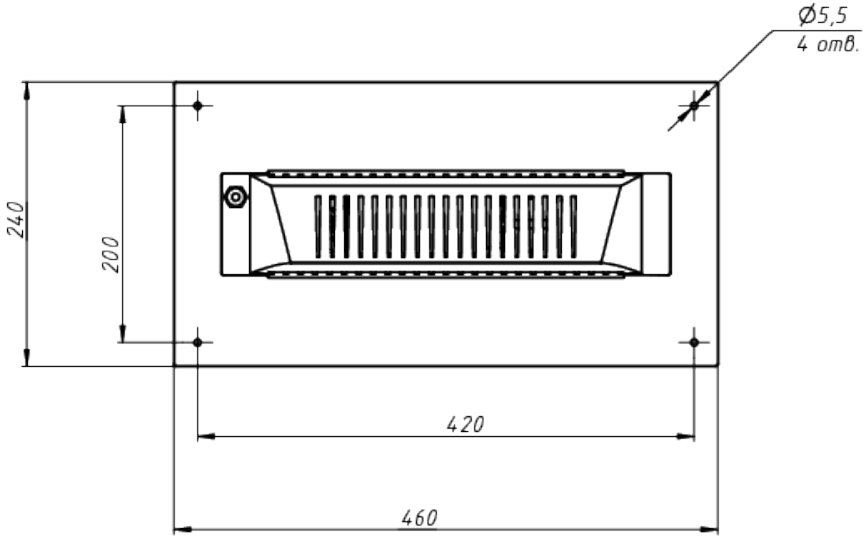

ЛАДЗАВОД
СВЕТОТЕХНИКИ

*Документ сгенерирован автоматически. Дата генерации: 04-05-2024

Изм.	Лист	№ докум.	Подп.	Дата	LAD LED R500-3-10120-6-140ZD	Лист 1